**线性尺寸**

（如圆柱体的直径或两平行平面间的距离）。ISO 129，ISO 286-1，ISO 1938，ISO 8015 和☆ISO 14405。

有两种方法用于明确地表示尺寸公差。这两种方法并不导致同样的公差极限：

**方法 1**——ISO 8015，±公差和包容要求 Ⓔ

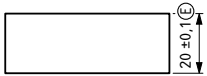


**方法 2**——ISO 286-1 和 ISO/R 1938 公差代号

解释：

L ≤ Lmax，两平行切平面间的距离或最小外切圆柱体直径。L ≥ Lmin，两点间的距离或直径。两点间距离/直径和方向的定义见 ISO 14660-2。

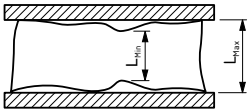


**未注操作算子仅以 ±公差值表示的线性尺寸标注**

根据上述的方法 1 或方法 2，线性尺寸仅以±公差值表示而没有额外的标注（修饰符），这种情况在实际工件中不被定义。

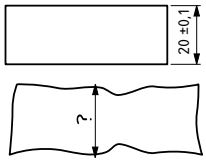


除了符号Ⓔ之外，☆ISO 14405 中将包括其它符号（修饰符），如Ⓛ,Ⓛ,Ⓖ,Ⓖ, 和 Ⓖ，它们给出了图样中所要求的直径定义(规范算子)。





**角度尺寸**

ISO 8015（图样中只有特别注明参考标准 ISO 8015 时，该定义才有效，否则角度尺寸没有操作算子定义）。两个表面切线间的夹角。

下图给出了几种相对表面间的角度尺寸，其角度尺寸几乎相同：

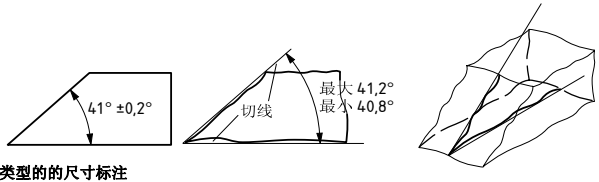


**其它类型的的尺寸标注**

除了标有±公差的尺寸（见示图 a 到 f），所有其它类型的尺寸不在实际工件中定义，结果是产生规范不确定度。所以带有±公差的尺寸不应该在新的图样中采用，而以几何公差代替。

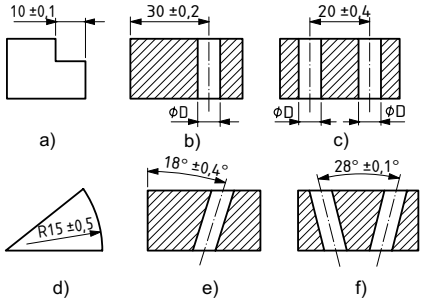


a. 两组成要素间的线性距离（台阶高度）；
b. 组成要素与导出要素间的线性距离；
c. 两导出要素间的线性距离；
d. 组成要素或导出要素的径向距离；
e. 组成要素和导出要素间的角距；
f. 两导出要素间的角距。